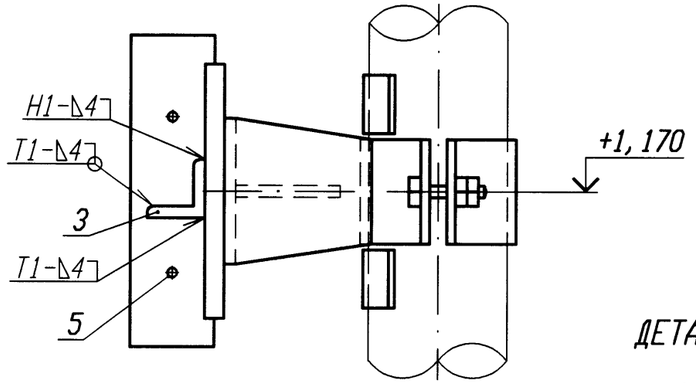

Смотри строительные чертежи
R3.00071.1.0.21

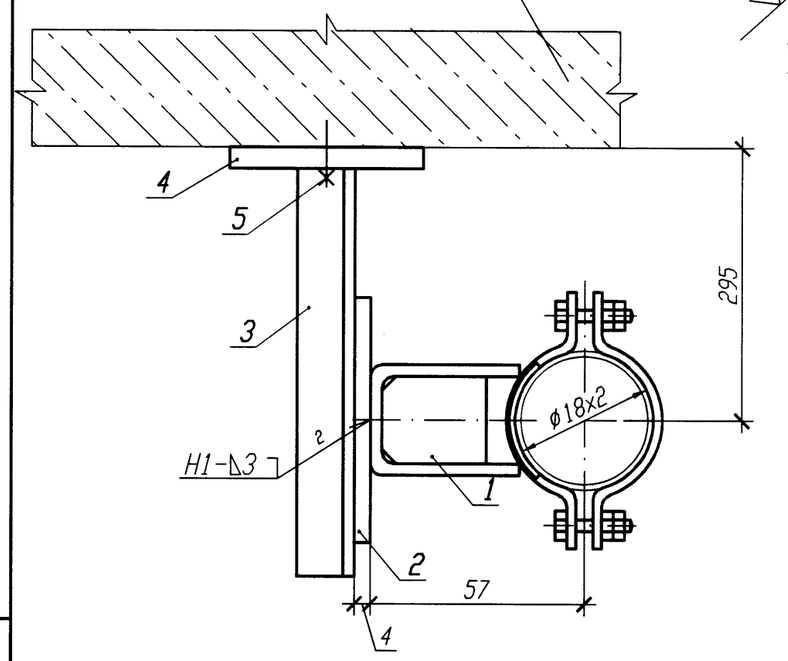

ДЕТАЛЬ ПОЗ. 4

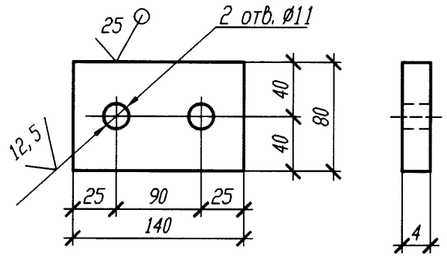

Спецификация деталей

Поз.	Обозначение	Наименование	Кол.	Материал	Масса, кг ед.	Масса, кг общ.	Примечание
1	18-512.000	Опора 18У	1	Сборный	0,55	0,55	
2	ГОСТ 19903-74	Лист Б-ПН 4х60х100	1	Вст 3 сп 5 ГОСТ 14637-89	0,19	0,19	
3	ГОСТ 8509-93	Уголок Б 50х50х5 l=400	1	Вст 3 сп 5 ГОСТ 535-2005	1,51	1,51	
4	ГОСТ 19903-74	Лист Б-ПН 4х140х80	1	Вст 3 сп 5 ГОСТ 14637-89	0,35	0,35	
5	ГОСТ 28778-90	БСР 10х100 У3	2	Сборный	0,09	0,18	
	ГОСТ 2246-70	Проволока		Св-08Г2С			
	ГОСТ 9467-75	Электроды		УОНИИ 13/45			
				Итого:		2,78	

1 Привязку опоры смотри 3VF60Z99.

2 Сварку производить по ГОСТ 5264-80.

3 Сварку опоры с трубопроводом производить по 18-512.000.

4 Деталь поз. 3 обрезать на монтаже с уточнением по месту.

5 Изготовить один комплект.

АРХИВНЫЙ ЭКЗЕМПЛЯР

Номер опоры	Рабочее состояние: Усилия, кН Px	Py	Pz	Моменты, кН·м Mx	My	Mz	Холодное состояние: Усилия, кН Px	Py	Pz	Моменты, кН·м Mx	My	Mz	Сейсмическое состояние: Усилия, кН Px	Py	Pz	Моменты, кН·м Mx	My	Mz
3VF60Y028	-0,01	0	-0,07	0,01	0	0	-0,01	0,01	-0,07	0	0	0	0,01	0,02	0,01	0,01	0	0,02

Изм.	Кол. уч.	Лист	N док.	Подп.	Дата
Инж. 1к.		Куланова			19.01
Пров. вед. инж.		Веренцова			20.01
Пров. нач. гр.		Жук			20.01
Н. контр		Краснояров			21.01

Инв. N подл. R3.00138.1.0.11
Лист 339

R3.VF10.3012.011.02.00.092

Ростовская АЭС Блок 3

Реакторное отделение
Негерметичная часть
Трубопроводы технической воды группы "А"
Обвязка дентустановок

Стадия	Лист	Листов
Р		1

Опора неподвижная
3VF60Y028

ОАО "НИАЭП" 2011

Взам. инв. N

Подп. и дата 21.01.12

Инв. N подл. R3.00138.1.0.11

Формат А3